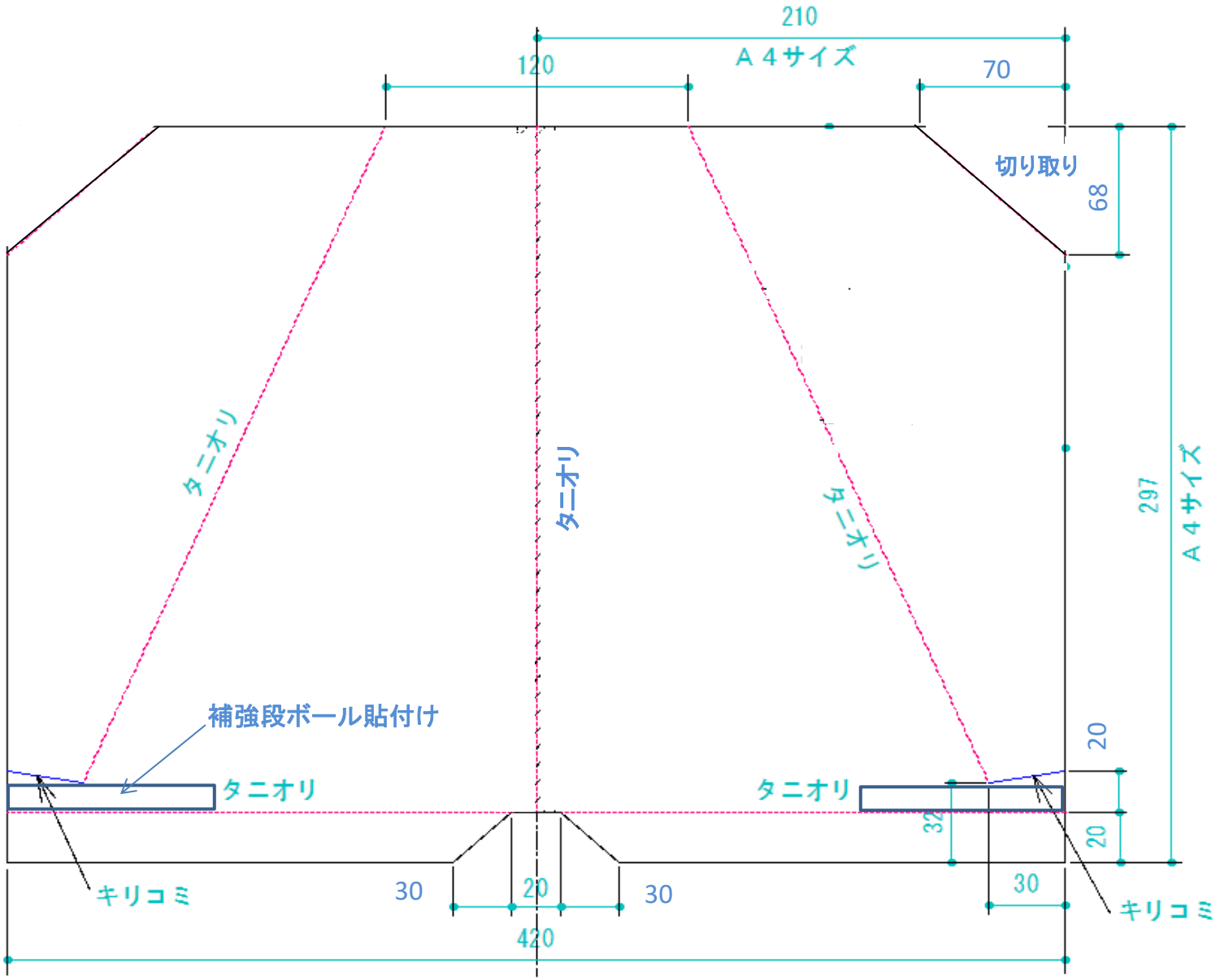

簡易卓上譜面台　展開図

Ｓ＝１／４

折り目はボールペン キャップ等でつぶしてから折る

持ち運びは折り目を伸ばし、中央谷折りＡ４サイズにする